HOT TOOLS

PRODUCTS, IDEAS AND DEALS
FOR YOUR BEST PERFORMANCE.

2021 Vol. 12

SNAP-ON NEW PRODUCT

パワフルで繊細な磨きを可能にした
新型デュアルアクションポリッシャー!

ORBITAL DUAL-ACTION POLISHER

オービタル デュアルアクション ポリッシャー

ETJ2200

希望小売価格(税込)
¥56,100

製品スペックおよび、関連商品は2ページをご覧ください▶▶▶

Snap-on Tools Japan オフィシャルサイト
http://www.snapon.co.jp

オフィシャル Facebook
https://www.facebook.com/SnaponToolsJapan/

LINE 公式アカウント
https://lin.ee/5CXfCU8

ORBITAL DUAL-ACTION POLISHER
オービタル デュアルアクション ポリッシャー

Snap-on

回転と偏心によるデュアルアクションがムラの無い均一な研磨を実現。

- 偏心しながら回転する事で、外側への摩擦の偏りを抑え、磨きムラの無い研磨作業が可能に。
- 偏心幅を広げ、トルクを大きくする事で、従来のデュアルアクションでは難しかった高い研磨力を実現。

偏心幅	:15㎜
回転数*	:3,000~5,800 回/分(rpm)
振動数*	:6,000~11,600 回/分(opm)

*無負荷時

パッドの偏心軌道イメージ→

電源	:単相100v
最大出力	:1200W
対応パッド	:Φ125㎜
対応バフ	:Φ150㎜(最大)
サイズ	:本体全長420㎜
コード長	:5m
重量	:2.6kg

ETJ2200

希望小売価格(税込)
¥56,100

THREE S®
カーディテイリングのプロフェッショナルツール

スリーエス オフィシャル YouTube ▶▶▶▶▶
スリーエス オフィシャル Facebook ▶▶▶▶▶

ETJ2200との組合せで、専門店級の仕上げが可能なコンパウンド&バフ

Compound コンパウンド各種

- 状態の悪い塗装の粗削り
- 1500番程度のペーパー傷
- 深い傷や雨ジミの除去

ハード

研磨力:強
細目
容量:500g

CBPCOH
希望小売価格(税込)
¥6,600

- 目視出来る円弧傷の除去
- 2000番程度のペーパー傷

ミディアム

研磨力:中
極細目
容量:500g

CBPCOM
希望小売価格(税込)
¥6,600

- 展示車の仕上げや艶出し
- バフ目消し
- 最終仕上げ

ソフト

研磨力:中
超微粒子
容量:500g

CBPCOS
希望小売価格(税込)
¥6,600

Buff バフ各種

ロング ウール

長い毛足がコンパウンドの切れを長持ちさせて研磨力を持続。

推奨コンパウンド:
ハードタイプおよび
ミディアムタイプ

CBPBF88
希望小売価格(税込)
¥5,115

ウレタン ハード

細かい傷やウールバフ後の研磨跡の除去から新車・淡色車の簡易仕上げまで幅広く対応。

推奨コンパウンド:
ミディアムタイプおよび
ソフトタイプ

CBPBF29
希望小売価格(税込)
¥3,300

ウレタン ソフト

濃色車やより艶を出したい時の最終仕上げ用。

推奨コンパウンド:
ソフトタイプ

CBPBF14
希望小売価格(税込)
¥3,135

14.4V Micro Lithium High Torque Ratchet 100th Limited

14.4Vマイクロリチウム ハイトルク ラチェット 100周年限定モデル

Snap-on

3/8 inch Drive

最大トルク	95 N·m
マニュアルトルク	210 N·m
フリースピード	175rpm
全長・重量	324㎜*・1300g*

*バッテリー含む

ONE BATTERY PACK
2.5Ahバッテリー ×1 付属
*バッテリーチャージャーは付属しません。

Watch! the Movie
https://youtu.be/BMdUL_NZ9qc

CTR762XCEW1
希望小売価格(税込)¥49,492

Pen Light

ペンライト

高照度・ポケットサイズライト 限定カラーラインナップ

Blue-Point

照度:130lux(ワークライト)

マグネットクリップ付

充電時間 最大3h / 駆動時間 約4h
バッテリー:3.7v 750mAh Li-ion
充電用USBポート:TYPE-C
防塵・防滴 IP65 / 全長170㎜
重量55g / USBコード付属
*USB充電器は付属しません。

GREEN	ECFPEN7GJ
ORANGE	ECFPEN7OJ
YELLOW	ECFPEN7YJ
PINK	ECFPEN7PKJ
PURPLE	ECFPEN7PJ

希望小売価格(税込)
¥4,409

USB充電器(別売)
DENUSB5-500
希望小売価格(税込)¥1,122

Snap-on BUY ONE GET ONE

PT850J購入でソケットセットが2つ付いてくる。単品購入より断然お得なスペシャルパッケージ!

BUY 1/2 inch Drive Monster Air Impact Wrench

モンスター インパクト レンチ

クラス最高レベルのハイパワーエアインパクト

PT850J 通常価格(税込)¥85,072

最大トルク	1098 N·m
フリースピード・打撃数	9200 rpm・1270 /min
エア消費量	116.1ℓ/min
推奨空気圧	620kpa (動圧)
サイズ・重量	全長:183㎜ 高さ:191㎜ 幅:76㎜ ・1.9kg

Watch! the Movie
https://youtu.be/Feq1icuOu5k

GET 1/2 inch Drive Flank Drive®Semi-Deep Impact Socket 7pcs+7pcs set

フランクドライブ® セミディープ インパクトソケット インチ&ミリ 各7個セット

BUY ONE GET ONE 特別価格!

307IMS 通常価格(税込)¥18,896
9/16"・5/8"・11/16"・3/4"・13/16"・7/8"・15/16"

307IMMS 通常価格(税込)¥22,897
17㎜・18㎜・19㎜・21㎜・22㎜・24㎜・27㎜

PT850JSKTS
(税込)¥85,072

LIMITED EDITION 数量限定!リミテッドアイテム

*掲載商品のサイズ・仕様はカタログスペックとなります。実際の商品とは誤差が生じる場合がありますのでご了承ください。
・数量には限りがございます。また、お取り寄せの場合には納品までお時間がかかりますので予めご了承ください。・Limited Editionのマークが入った商品は、加盟店の在庫限りでお取り寄せのできない限定品です。売り切れの際はご容赦ください。

NEW PRODUCT

10W Portable Clamp Flooder
10ワット コンパクト クランプ フロアライト

照度・色温度の調整が可能な大光量コンパクトライト

Snap-on

360°の角度調整が可能。

3段階の色温度調整機能
3000K/4000K/5500Kの3段階で調整可能な色温度設定。

マグネット付クランプ
強力な磁力とクランプで、スチール面・非鉄材等、場所を選ばず固定が可能。

プログラムダイヤルスイッチ
ダイヤルを回して、照度・色温度を調整。中央のボタンで電源および、入力切替可能。

LCDディスプレイ搭載
照度・色温度・充電残量をデジタルで表示

ECFDD108J
希望小売価格(税込)
¥10,295

照度　:100-1000lm(駆動時間:2-15h)
色温度 :3段階(3000K/4000K/5500K)

充電時間 最大2h / バッテリー：3.6v 4500mAh
充電用USBポート：TYPE-C / 防塵・防滴 IP65
USBコード付属*USB充電器は付属しません。

USB充電器(別売)
DENUSB5-3500
希望小売価格(税込)¥4,400

Wireless Charge Pen Light
ワイヤレス チャージ ペンライト

ワイヤレス充電対応コンパクト ペンライト

Snap-on

・背面には、マグネットを内蔵しスチール面に取付け、フリーハンドで作業が可能。
・本体に収納できるフレキシブルクリップ付。

ECPNF038J
希望小売価格(税込)¥7,187

スポットライト :120lm　(駆動時間:4h)
ワークライト　:30-300lm*(駆動時間:2-12h)

充電時間 最大2.5h / バッテリー：3.7v 1050mAh
充電用USBポート：TYPE-C / 防塵・防滴 IP65 / USBコード付属
*USB充電器およびワイヤレスチャージャーは付属しません。

USB充電器(別売)
DENUSB5-1000
希望小売価格(税込)¥1,122

ワイヤレス充電器(別売)
ECQIBASE
希望小売価格(税込)¥10,093

Flank Drive® Extra Sockets 12 pcs set
フランクドライブ®エクストラ ソケット 12個セット

3/8 inch Drive

Snap-on

スナップオンが満を持して放つ次世代ソケットシリーズ

FDX review
https://youtu.be/REUqw1uxJDw

SHALLOW シャロー
8mm・9mm・10mm・11mm・12mm・13mm・14mm・15mm・16mm・17mm・18mm・19mm
212YFSMY
希望小売価格(税込)¥29,897

SEMI DEEP セミディープ
8mm・9mm・10mm・11mm・12mm・13mm・14mm・15mm・16mm・17mm・18mm・19mm
212YFSMSY
希望小売価格(税込)¥36,167

Multi Position Prybar
マルチポジション プライバー

Snap-on

ロープロファイル マルチアングル 17段階の角度調整機能付

通常のプライバーでは困難な、限定されたアプローチからの作業におすすめ。

ジョイント部分のボタンを押してロックを解除し、先端角を調整。

握りやすく力を入れやすいエルゴノミックハンドル

幅17mmのロープロファイル(薄型)設計でオルタネーターやエアコンのベルト脱着・調整など狭い隙間からのアクセスに最適。

←対腐食性に優れたインダストリアルフィニッシュ。

ヘッド部分を潜り込ませ、てこの原理で引き上げる事が可能。

16inch PBMP16A
全長:406mm 先端幅:17mm
希望小売価格(税込)¥16,337

その他のサイズラインナップ

12inch PBMP12A
全長:305mm 先端幅:17mm
希望小売価格(税込)¥13,531

8inch PBMP8A
全長:203mm 先端幅:13mm
希望小売価格(税込)¥11,721

リペアキット・補修部品のある商品です。
*詳しくはスナップオン加盟店にお問い合わせください。

Heavy Duty Air Tool Impact Wrench
ヘビーデューティー エアツール インパクトレンチ

Snap-on

マグネシウムボディを纏った高耐久&コンパクトモデル

1/2 inch Drive

最大トルク	440 N·m
フリースピード・打撃数	10700 rpm ·1400 /min
エア消費量	113 ℓ/min
推奨空気圧	620kpa (動圧)
サイズ・重量	全長:155㎜ ·1.3kg

RED	MG3255JNP
GREEN	MG3255JGNP
ORANGE	MG3255JONP

希望小売価格(税込)
¥59,413

エアモーターオイル

エアツールのメンテナンスに

使用前に、エア取入口に数滴注入する事でエアモーターを潤滑し、摩耗・焼付きを防止。保管時の錆予防にも。

IM1PT
希望小売価格
(税込)¥1,956

Butane Gas Soldering Iron Kit
ブタンハンダゴテ キット

Snap-on

炎の出ない触媒式ガスハンダゴテ

25~130Wの間で温度調整が可能。ハンダ付けから熱収縮チューブの加熱、樹脂溶接までマルチで活躍する電源不要のハンダキット。

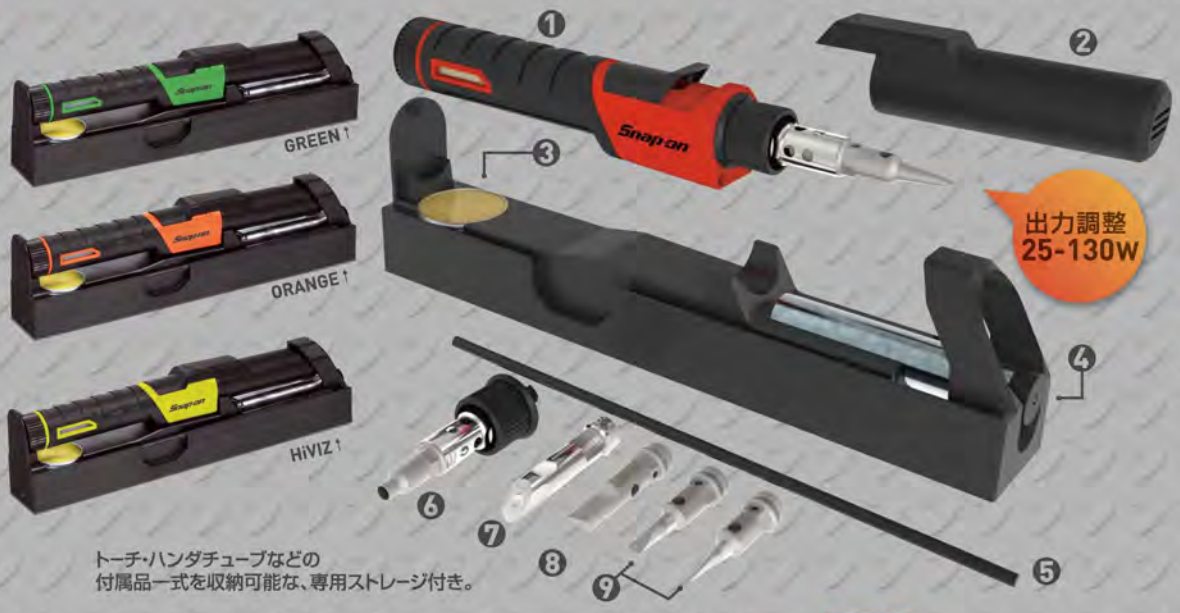

トーチ・ハンダチューブなどの付属品一式を収納可能な、専用ストレージ付き。

❶本体	❻プラスチック溶接チップ
❷カバー	❼クイックリリース コネクター
❸クリーニング スポンジ	❽ホットナイフ
❹ハンダ付け用チューブ	❾ハンダ付けチップ
❺溶接棒	

Watch! the Movie
https://youtu.be/VOtJ9WDi0tA

RED	YAKS42
GREEN	YAKS42G
ORANGE	YAKS420
HiVIZ	YAKS42HV

希望小売価格(税込)
¥22,174

樹脂溶接用リペアロッド

ABS樹脂用(ブラック 22本)	YAS42-20
ABS樹脂用(ナチュラル 22本)	YAS42-21
ポリプロピレン用(ブラック 22本)	YAS42-22
ポリエチレン用(ブラック 22本)	YAS42-23
ポリスチレン用(ブラック 22本)	YAS42-24

希望小売価格(税込)各¥2,413

ユニバーサル (ブラック 22本) YAS42-16
希望小売価格(税込)¥3,740

アソートパック (各22本 計132本) YAS42-CMBPK
希望小売価格(税込)¥16,052

樹脂溶接用補強メッシュシート

プラスチック溶接の強度をUPさせる補助アイテム。 YAS42-19
希望小売価格(税込)¥1,246

Speed Open End / Flare Nut Combination Wrench
スピード オープンエンド /フレアナット コンビネーションレンチ

Snap-on

ABSユニットのような複数のフレアナットの脱着作業に

スピードオープンエンド 10㎜
掛けなおし不要で、ラチェットのように早回しが可能なオープンエンドレンチ。

フレアナットレンチ 10㎜
通常のオープンレンチとは異なり、ボルト・ナットを5点でガッチリと保持。

全長:155㎜

RSXSM10A
希望小売価格(税込)¥4,769

Hang-on Prybar Rack
ハングオン プライバー ラック

Snap-on

ハンドル付長物ツールの収納に

ロールキャブやロールカートの縁部分に引掛けるハングオン式

KR294AAPV
希望小売価格(税込)¥3,181

*掲載商品のサイズ・仕様はカタログスペックとなります。実際の商品とは誤差が生じる場合がありますのでご了承ください。
・数量には限りがございます。また、お取り寄せの場合には納品までお時間がかかりますので予めご了承ください。・Limited Editionのマークが入った商品は、加盟店の在庫限りでお取り寄せのできない限定品です。売り切れの際はご容赦ください。

FLOOR JACK フロア ジャッキ

Snap-on

HEAVY DUTY STEEL BODY
高強度・高耐久 スチールボディ

FJ300
希望小売価格(税込)
¥86,395

LIGHTWEIGHT ALUMINUM
軽量・軽快 アルミボディ

RACEJACKSET1
希望小売価格(税込)
¥51,150

	FJ300	RACEJACKSET1
最高地上高 / 最低位	590mm / 96mm	420mm / 89mm
耐荷重	2.7 ton	2.0 ton
キャスター	高強度スチール 左右の振り(微調整)がしやすい樽型形状	ウレタン
デュアルポンプピストン	○	○
グリースフィッティング	○ メンテナンス性に優れたグリースアップ用ニップル付	--
長さ(フレーム / ハンドル)	787mm / 1305mm	560mm / 1085mm
幅(前輪 / シャーシ)	285mm / 179mm	234mm / 152mm
本体重量	51.3kg	15.5kg
保証	安心3年保証	安心1年保証

JACK STANDS ジャッキスタンド

EXTRA HEAVY DUTY
超高耐久スチール製

Snap-on

YA875B
希望小売価格(税込)
¥28,982

HEAVY DUTY
高耐久スチール製

Snap-on

YA874B
希望小売価格(税込)
¥21,594

LIGHT-WEIGHT
軽量アルミ製

Blue-Point

PTP3AJS
希望小売価格(税込)
¥15,180

	YA875B	YA874B	PTP3AJS
耐荷重	5.4 ton	2.7 ton	2.7 ton
最高地上高 / 最低位	644mm / 416 mm	483mm / 305mm	418mm / 293 mm
マルチポジション ラチェット	○	○	○
自動ロック機能	○	○	○
本体重量(1台)	9.3kg	7.0kg	2.0kg

安全の為、車両のジャッキアップ時には、必ずジャッキスタンドをご使用ください。

Blue-Point™

AIR JACK
エアジャッキ

ショップエアを使用してジャッキアップ可能。
低車高対応の低床ロングジャッキ

	YAASJ-15ML	YAASJ-20ML	YAASJ-30ML	YAASJ-50ML
希望小売価格(税込)	¥148,704	¥162,800	¥199,408	¥236,192
最高地上高 / 最低位	590㎜ / 70㎜	508㎜ / 98㎜	613㎜ / 98㎜	525㎜ / 115㎜
耐荷重	1.5 ton	2.0 ton	3.0 ton	5.0 ton
キャスター	ナイロン	ナイロン	ウレタン	ウレタン
フットペダル	--	--	○	○
長さ(フレーム / ハンドル)	1114㎜ / 940㎜	961㎜ / 940㎜	1367㎜ / 1070㎜	1299㎜ / 1070㎜
幅(前輪 / シャーシ)	282㎜ / 380㎜	282㎜ / 380㎜	328㎜ / 417㎜	360㎜ / 440㎜
本体重量	68.5kg	59kg	90kg	102kg

AIR JACK OPTIONS
エア ジャッキ オプション

CASTER SET
キャスターセット

YAASJ-15ML用オプションパーツ

ジャッキフレームの中間部分に取付ける
底つき防止用サポートキャスター。

2個セット

MSDNR-15

希望小売価格(税込)

¥17,270

RUBBER PAD
ラバーパッド

ジャッキアップポイントの
損傷を防止するゴム製パッド。

MSDMRS-1

希望小売価格(税込)

¥9,680

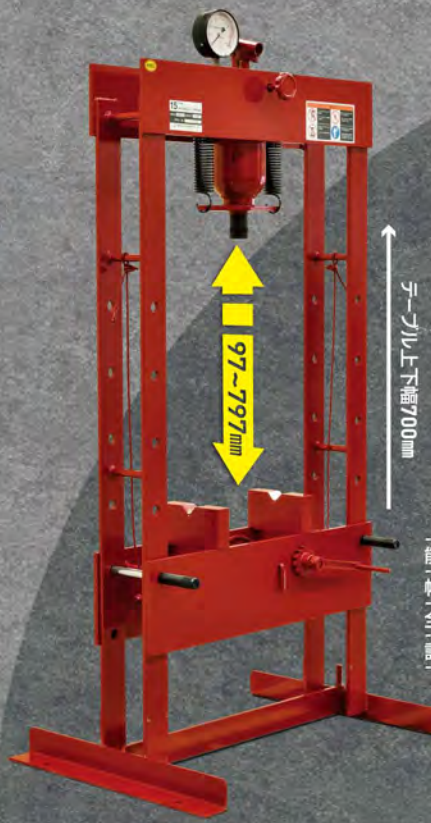

15ton Press
15トン油圧プレス
長尺物の油圧作業に

鉄板などの歪みの修正、シャフトの曲がり直し、ブッシュおよびベアリング類の脱着など、機械関係、自動車整備など広範囲に活躍している油圧プレス。

能力/ストローク(最大)	15ton / 160㎜
幅(テーブル内 / フレーム内)	142㎜ /600㎜
全高 / 重量	1630㎜ /150kg
設置サイズ	W860㎜ D600

MSDMHP-15R

希望小売価格(税込)

¥206,800

POW'RENCH®

MADE IN USA
POWERHAWK PRODUCTS

強力スプリング内蔵の超高性能マニュアル インパクトレンチ

- パワーツールが入らない狭小スペースでもアクセス可能な薄型設計
- 正回転・逆回転対応の両面ドライブ
- 出力トルク調整機能付

MAX 2,700 N·M | 1 inch Drive INTERCHANGEABLE | 全長:610mm | **PHTPW2000100**

希望小売価格(税込)
¥451,295

MAX 1,080 N·M | 3/4 inch Drive INTERCHANGEABLE | 全長:407mm | **PHTPW80075**

希望小売価格(税込)
¥343,643

MAX 675 N·M | 1/2 inch Drive INTERCHANGEABLE | 全長:305mm | **PHTPW50050**

希望小売価格(税込)
¥150,707

Watch! the Movie
https://youtu.be/lxx6ymQ083M

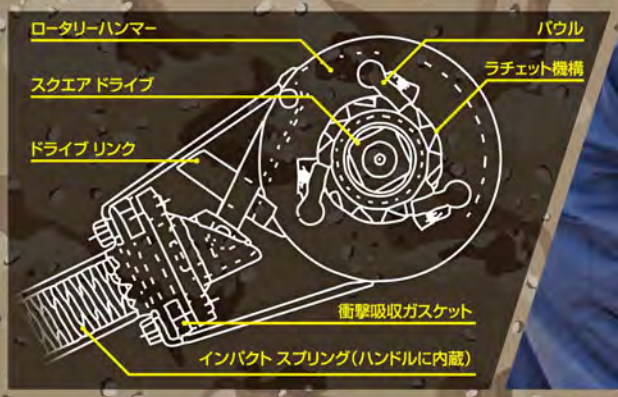

POWER HAWK® TECHNOLOGIES, INC.

Power Hawk®ブランドの製品は、米国にて、軍事・消防・レスキュー・緊急医療サービス(EMS)・法執行機関・爆発物処理・原子力など、様々な重要インフラにて採用されています。Power Hawk®は Snap-on Incorporatedが展開するブランドのひとつです。

加盟店募集!!

今こそ独立! 開業支援実施中!!

全国各地

世界のベストツールブランド Snap-on。開業希望者はもちろん、スナップオンが大好きな方、働いてみたい方、様々なサポートをご用意しております。

※詳細・お問い合わせは → フランチャイズ募集 専用サイト/https://www.snapon.co.jp/fc/ ▶

Snap-on

スナップオン・ツールズ株式会社
SNAP-ON TOOLS JAPAN K.K.

- ツールを安全に使用いただくため、必ず取扱注意事項をお読みください。(取扱注意事項は、ユーザーマニュアルおよび製品カタログに記載されています)
- 製品の仕様および価格などの情報につきましては、予告なく変更することがありますので、ご了承ください。
- 価格は全て消費税込みの価格となっています。
- 掲載されている商品写真の色は、光源などにより実際と異なる場合があります。
- 掲載商品のサイズ・仕様はカタログスペックとなります。実際の商品とは誤差が生じる場合がありますのでご了承ください。

SNAP-ON®、BLUE-POINT®、TORQOMETER®、FLANK DRIVE®、LOCK' N ROLL®、SHOPKEY®、VERSATORQ®、VANTAGE®、DOCKER LOCKER®、LOXOCKET®はSnap-on Inc.の登録商標です。
上記以外の登録商標(以下)は所有者の許可を得て使用されたもので、その所有権は所有者に属します。
ACR®、PHILLIPS®、POZIDRIV®、TRI-WING®はPhillips Screw Co.の登録商標です。
トルクス®、トルクスプラス®、TORX®、TORX PLUS®はTextron Inc.の登録商標です。
VISE GRIP®はPetesen Manufacturing Company,Inc.の登録商標です。

㊙転載

お問合わせは